DETAL C

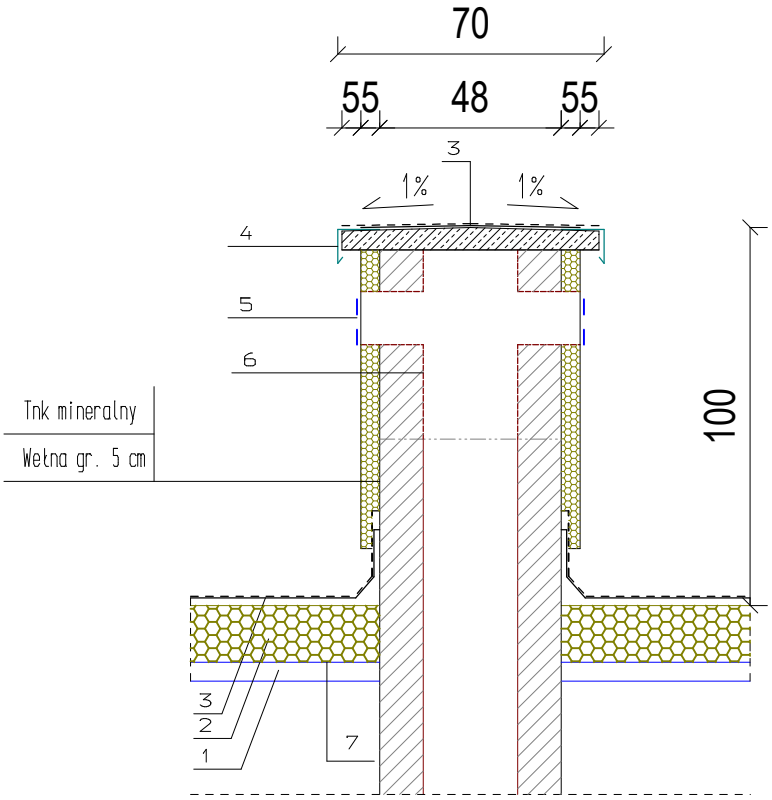

LEGENDA:

1 - strop na I piętrem - istniejaca blacha trapezowa na konstrukcji stalowej
2 - wełna skalna gr. 10 cm, przewidziana do wymiany
3 - projektowane dwie warstwy papy termozgrzewalnej (podkładowa i nawierzchniowa)
4 - kratka wentylacyjna 14x14 cm (stal nierdzewna)
5 - projektowana blacha ocynkowana (powlekana) gr. 0,55mm
6 - nadbudowa kominów wentylacyjnych 2x pustak wentylacyjny jednokanałowy 19x19x24 [cm]
7 - folia paroizolacyjna

Tytuł projektu:	Remont pokrycia dachowego i kominów nad cześcią socjalną sali gimnastycznej			
Użytkownik	Liceum Ogólnokształcące w Zwoleniu ul. Żeromskiego 34, 26-700 Zwoleń			
Lokalizacja obiektu:	ul. Żeromskiego 34, 26-700 Zwoleń dz. nr ew. 5597/6, obręb: 0001 Zwoleń			
Autor opracowania	inż. Paweł Sałbut	MAZ/0394/WBKb/18		Podpis: /podpis na oryginale/
Rodzaj opracownia	Architektura			
Tytuł rysunku:	DETAL C			
Skala:	1:20	Data:	07.2024r.	Nr rysunku: A3